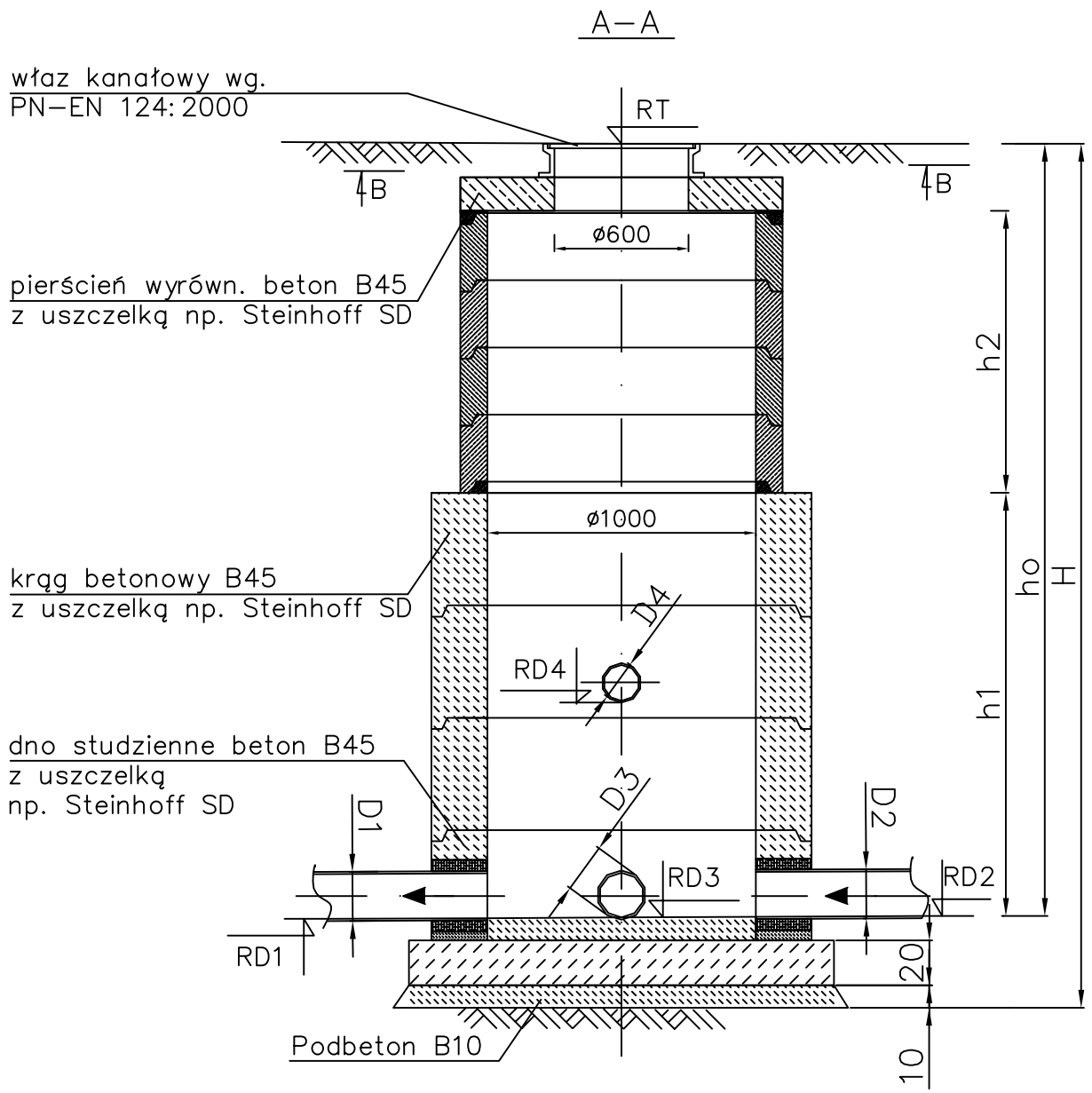

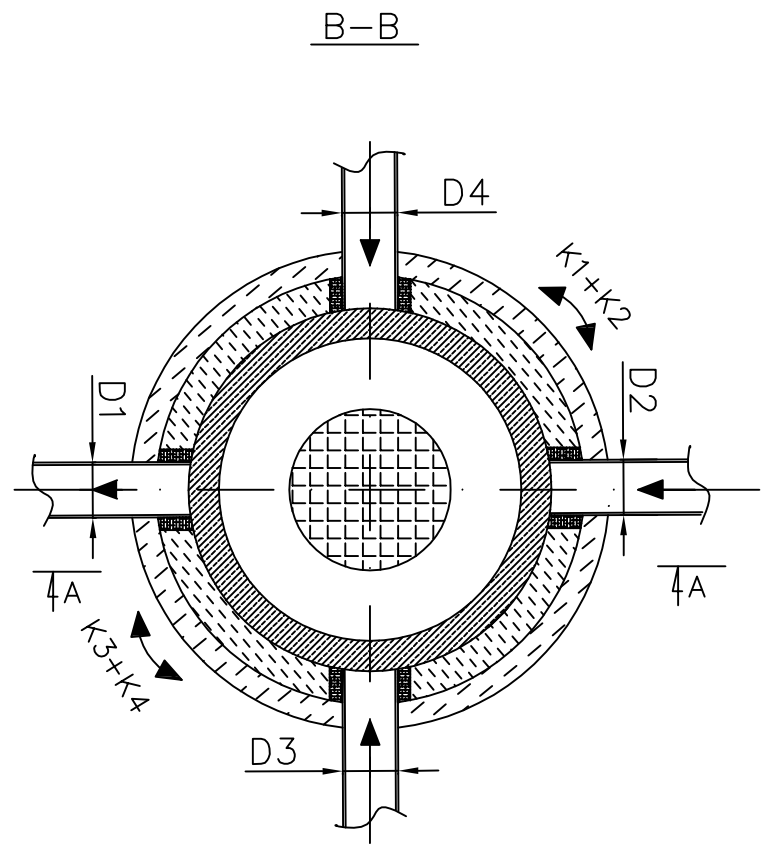

Firma Usługowo-Handlowa „DAMAR"
Jacek Piech
58-500 Jelenia Góra, ul. Bolesława Prusa 2/4
tel. 075 64-32-995, tel. kom. 608 332 048, e-mail: jacek.piech@interia.pl

Oblekt:	Rozbudowa kanalizacji sanitarnej w Bralinie		
Adres:	ul. Wrocławska		
Inwestor:	Gmina Bralin		
Adres:	63 - 640 Bralin, ul. Rynek 3		
Nazwa rysunku:	Schemat studni rewizyjnej Ø1000		
Projektant:	mgr inż. Przemysław Cieński	Specjalność: san.	Podpis:
Nr upr.:	989/82		
Sprawdzający:	mgr inż. Mariusz Rzegocki	Specjalność: san.	Podpis:
Nr upr.:	309/75/Łm		
Opracował:	Jacek Piech		
Branża:	sanitarna	Skala:	1:30
Data:	styczeń 2010 r.	Nr rys.	3