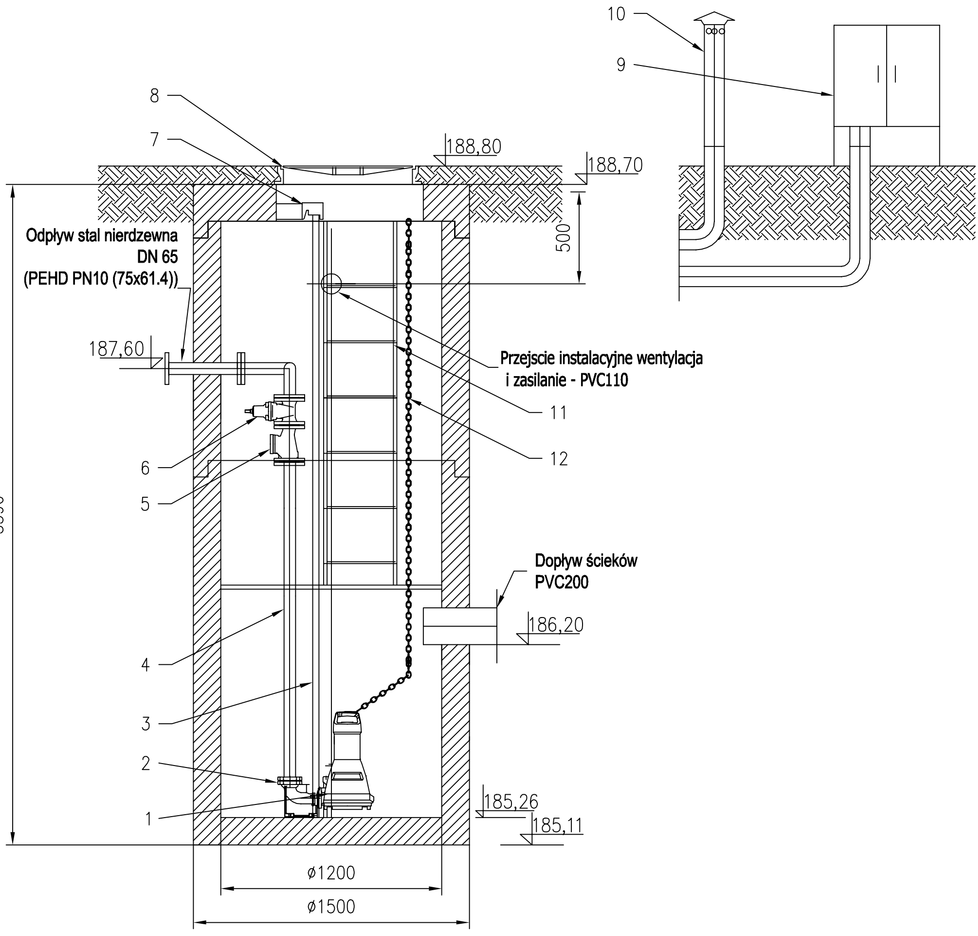

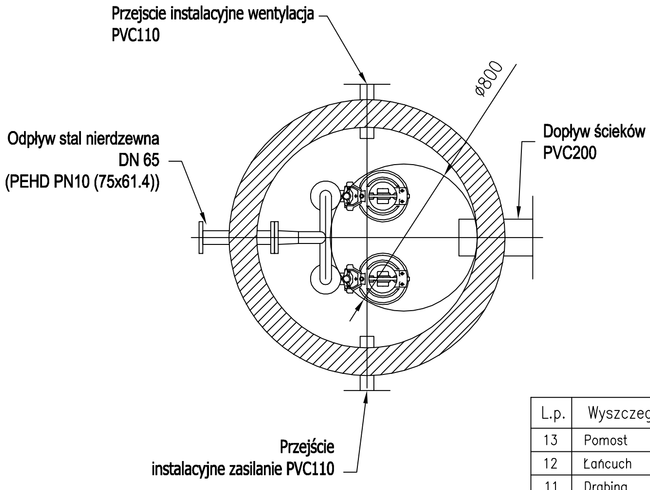

L.p.	Wyszczególnienie	Jedn.	Ilość	Charakterystyka
13	Pomost	szt.	1	Stal nierdzewna/fiberglass
12	Łańcuch	szt.	2	Stal nierdzewna
11	Drabina	szt.	1	Stal nierdzewna
10	Rura wywiewna	szt.	1	ø110PVC
9	Szafa sterownicza	kpl.	1	Purator
8	Właz ø800	szt.	1	żeliwo
7	Zamek do prowadnic	szt.	2	Purator
6	Zasuwa odcinająca	szt.	2	DN 50
5	Zawór zwrotny kulowy	szt.	2	DN 50
4	Rurociąg wewnętrzny	kpl.	2	DN 50
3	Prowadnica	szt.	4	stal nierdzewana
2	Stopa sprzęgająca	szt.	2	DN 50
1	Pompa zatapialna	szt.	2	zatapialna P2=1,1 kW kabel 10 mb

PURATOR POLSKA Ekotechnika Sp. z o.o.

02-826 WARSZAWA ul. Poloneza 93 tel.: (22) 543-89-89; fax: (22) 543-80-15

NAZWA: Przepompownia ścieków
typ: PURAPOMP P-1,2/3,95-064

Data: 2011-07-27

Firma Usługowo-Handlowa „DAMAR"
Jacek Piech
58-500 Jelenia Góra, ul. Bolesława Prusa 2/4
tel. 075 64-32-995, tel. kom. 608 332 048, e-mail: jacek.piech@interia.pl

Obiekt: Rozbudowa kanalizacji sanitarnej w Bralanie
Adres: ul. Przemysłowa i Kopińska
Inwestor: Gmina Bralin
Adres: 62-640 Bralin, ul. Rynek 3
Nazwa rysunku: Przepompownia ścieków sanitarnych

Projektował:	mgr inż. Przemysław Cieński	Sprawdził: sanit.	
Nr upr.:	98982	Podpis:	
Sprawdzający:	mgr inż. Tomasz Zemiński	Sprawdził: elektr.	
Nr upr.:	593/01/DLW	Podpis:	
Opracował:	Jacek Piech		

Branża:	sanitarna		
Data:	syczeń 2010 r.	Nr rys.:	4
Skala:	1:20		